Liste de composants			
élément	qté	numéro de pièce	masse
1	1	Cupper_cap	10.877 g
2	1	3/4"	6.215 g
3	1	Cupper_cap (1)	10.877 g

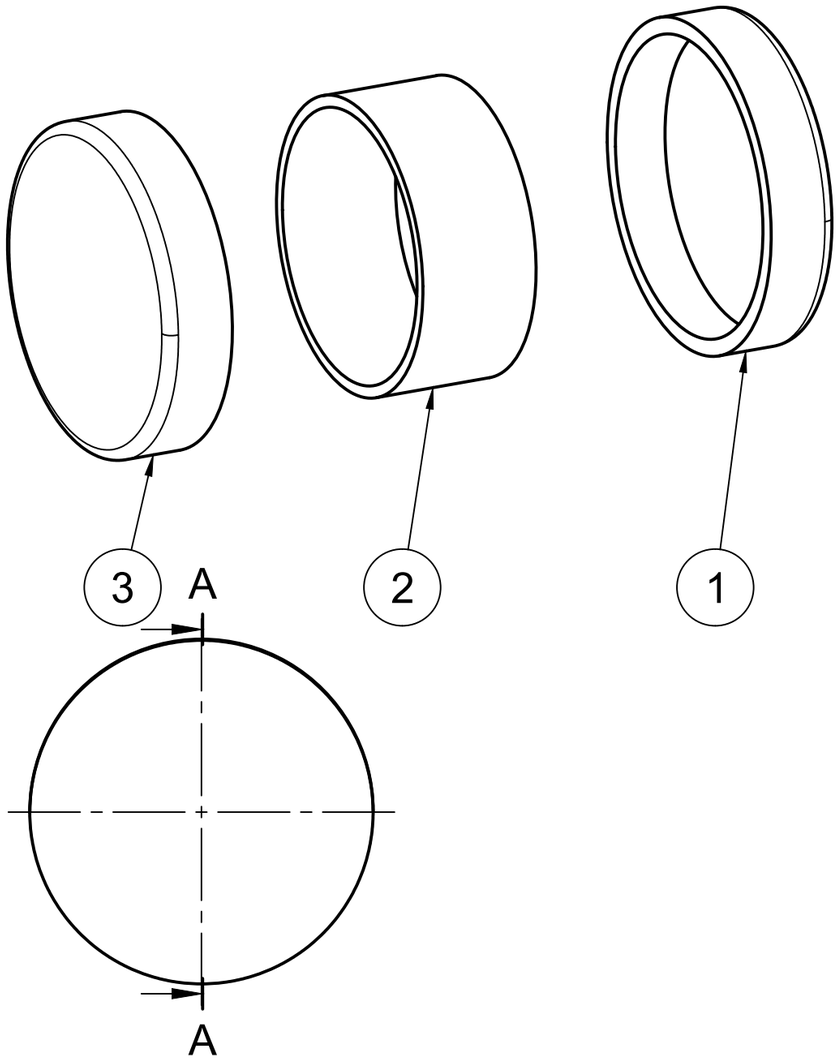

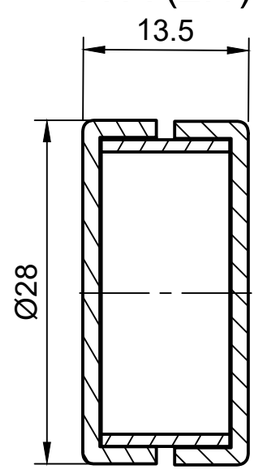

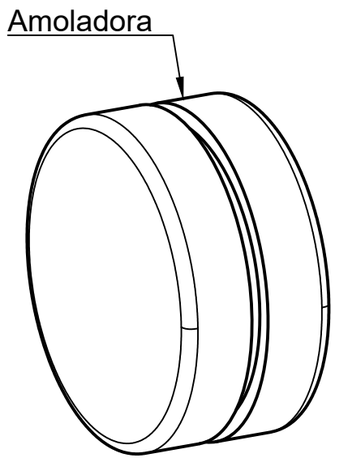

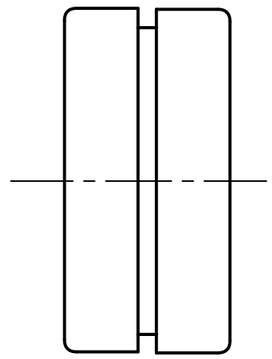

Criador	Desenhado por Marco Bernardo 19.12.2022	Validado por	
Sun Factory	Tipo de documento	Fase PRO	2
	Designação Pistão de injeção para cartucho de 1"	N° de desnho S022-PIS-202212192	
		Versão B / Data de criação 20.12.2022	Folha 1/1