Designação do projeto **Cartuchos para reciclagem solar**
Codigo de Projeto **S005**
Data de criação **19-12-2022**

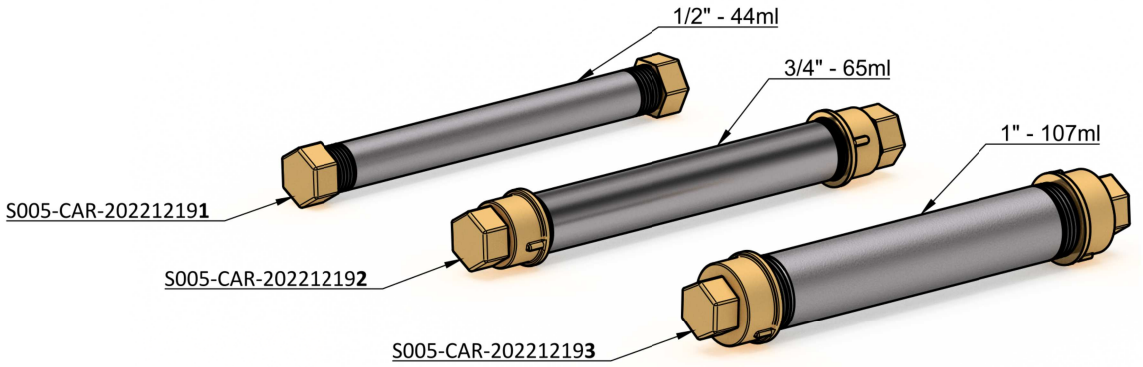

Sun Factory

BOM

(Build of Materials)

N°	Plano	Descripção	Quantidade	Peso [g]
1	**S005-CAR-202212191**	**Cartucho de 1/2''x200mm**		**203**
1,1	TUB-DIN EN 10253-2 – 1/2''x200mm	Tubo-DIN EN 10253-2- 1/2''x200mm	1	175
1,2	TAM-Femea-1/2''	Tampão Femea 3/4''	2	28
2	**S005-CAR-202212192**	**Cartucho de 3/4''x200mm**		**411**
2,1	TUB-DIN EN 10253-2 – 3/4''x200mm	Tubo-DIN EN 10253-2- 1''x200mm	1	314
2,2	RED -Bronze- 3/4''-1/2''	Redução 3/4''-1/2''	2	50
2,3	TAM-Femea-1/2''	Tampão Femea 3/4''	2	28
2,4	ANI – DIN9021 – M8x22mm	Anilha de aba larga – DIN9021 – M8x22mm	2	12
2,5	POR-DIN934-M8	Porca M8	1	5
2,6	VAR – DIN976 – M8x50mm	VARÃO ROSCADO DIN 976-M8x50mm	1	2
3	**S005-CAR-202212193**	**Cartucho de 1''x200mm**		**573**
3,1	TUB-DIN EN 10253-2 – 1''x200mm	Tubo-DIN EN 10253-2- 1''x200mm	1	456
3,2	RED -Bronze- 1''-1/2''	Piston para tubo de 3/4''	2	73
3,3	ANI – DIN9021 – M10x30mm	Anilha de aba larga – DIN9021 – M10x30mm	2	9
3,4	POR-DIN934-M8	Porca M8	1	5
3,5	VAR – DIN976 – M8x50mm	VARÃO ROSCADO DIN 976-M8x50mm	1	2
3,6	TAM-Femea-1/2''	Tampão Femea 3/4''	2	28

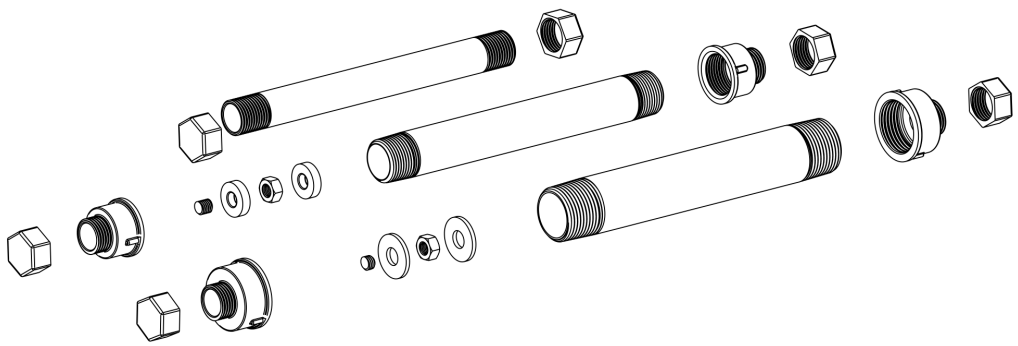

N°	Plano	Descripção	Qde	Peso [g]
1	S005-CAR-202212191	Cartucho de 1/2''x200mm	3	608
2	S005-CAR-202212192	Cartucho de 3/4''x200mm	3	1 233
3	S005-CAR-202212193	Cartucho de 1''x200mm	3	1 718
		Total	**9**	**3 559**